Druckregelventil G 1/4 mit beidseitiger Druckversorgung

Typ / Kenngrößen	RB.11		
Anschlußgewinde	G 1/4		
Bauart	Membran-Druckregler mit Sekundärentlüftung		
Einbaulage	beliebig		
Eingangsdruck	Pe max. 16 bar		
Ausgangsdruck	Pa 0,5-10 bar Standard, 0,1-3 bar, 0,2-6 bar, 0,5-16 bar		
Mediums- und			
Umgebungstemperatur	max. 60°C (andere Temperaturbereiche auf Anfrage)		
Befestigungsart	Schalttafeleinbau, Einbau-ø 30,5		
	Winkel oder 2 Durchgangslöcher		
Gewicht	0,415 kg, (0,330 kg ohne Manometer)		
	0,530 kg abschließbar		

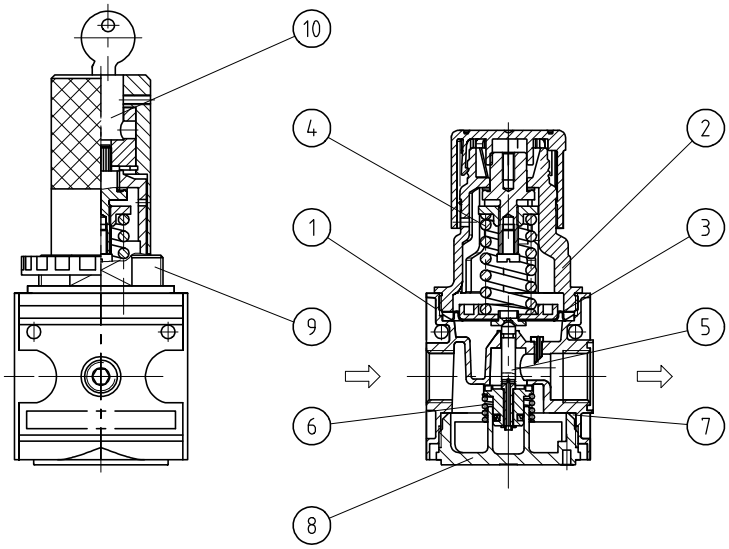

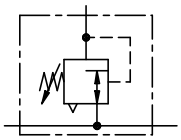

Anwendungsbeispiel

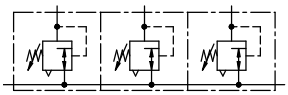

Ersatz-Teile

☞ **(Ersatzteilsatz komplett: ESA-R/C.11)**

Nr.	Benennung		Werkstoff	Bestell-Nr.
1	Kopfstück		Zink - Z 410	---
2	Federhaube	C.00-72	POM - Ms	8.2100.72.000
3	Membran		NBR - Ms	☞
4	Druckfeder 0-10 bar	C.11-83	St. - verzinkt	5.2111.83.000
5	Ventilkegel m. Kunststoffdruckstift		NBR-Ms-POM	☞
6	Gegendruckfeder	C.11-87	Niro	5.2111.87.000
7	O-Ring 30 x 2		NBR	☞
8	Deckel	R.11-10	POM	3.1711.10.000
9	Federhaube abschließbar		POM - Al	8.2111.72.001
10	Schließzylinder	C.33-52	Ms	5.2133.52.000

Baugruppe 1

Bestellhinweis

RB.	11	✶	✶
Typ			Ausgangsdruck
1 Anschluß		2 Varianten	

Bestellhinweis: RB.11 G S 0,1-3

1	**Anschluß**	
	11	G 1/4
2	**Varianten**	
	G	Manometer ø40
	S	Schalttafeleinbau
	K	Handrad abschließbar

Handhabungs-Hinweise

- Mit konischen Klammern und Halbgewinden einfache Verblockung
- Zusammenbau mehrerer Einzelgeräte erfordert Koppelpaket(e) KP.11
- Zusammenbau mehrerer Einzelgeräte, mit schmalem Verteiler Z.11, erfordert Koppelpaket(e) KP.11 Z
- Handrad kann durch Herunterdrücken arretiert werden
- Bei langen Verkettungen ist zusätzliche Druckversorgung über zwischengeschaltete Stecker KP.11 und Z.11 sinnvoll

Technische Änderungen vorbehalten!

Blatt: RB.11 (06/03)

Abmesungen (mm)

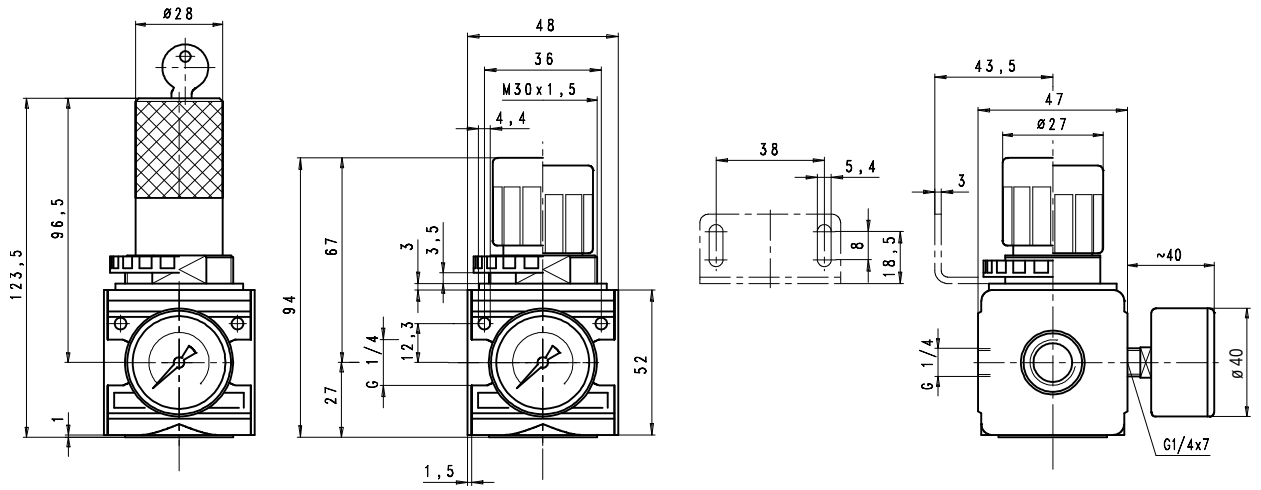

Durchflußcharakteristik

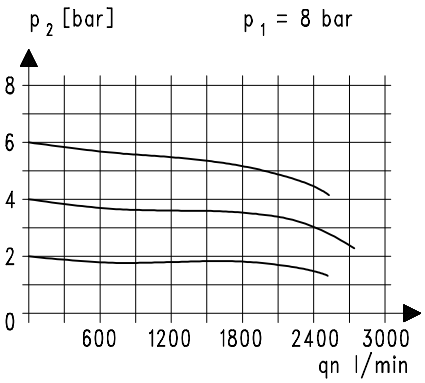

Hysterese

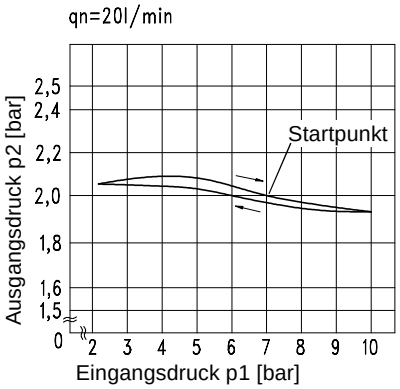

Zubehör

Manometer

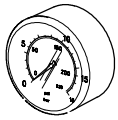

Typ:
G 40. 3/ 6 R
G 40. 6/10 R
G 40.10/16 R

Druckfeder

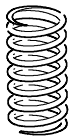

Typ:
0,1- 3: C.11-81
0,2- 6: C.11-82
0,5-16: C.11-66

Mutter
M 30 x 1,5

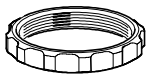

Typ: DR.00-34

Winkel

Typ: ZW.11

Typ: MW.30

Einsatzbeispiel

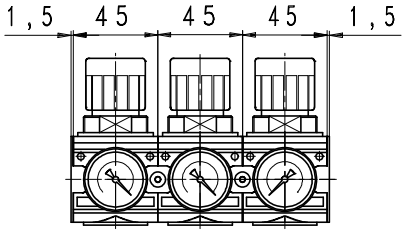

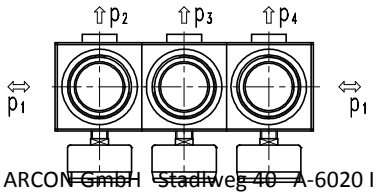

Technische Änderungen vorbehalten!

Blatt: RB.11 (06/03)