Anfahrventil G 1/4

Kenngrößen / Typ	A.01 F		
Anschlußgewinde	G 1/4		
Bauart	Sitzventil, Betätigung durch Sekundärdruck		
Einbaulage	beliebig		
Eingangsdruck	Pe max.16 bar, Pe min. 2,5 bar		
Ausgangsdruck	50% Pe (nur für geschlosseneSysteme)		
Mediums- und			
Umgebungstemperatur	max. 60°C (andere Temperaturbereiche auf Anfrage)		
Befestigungsart	Leitungseinbau, Winkel		
Gewicht	0,430 kg		

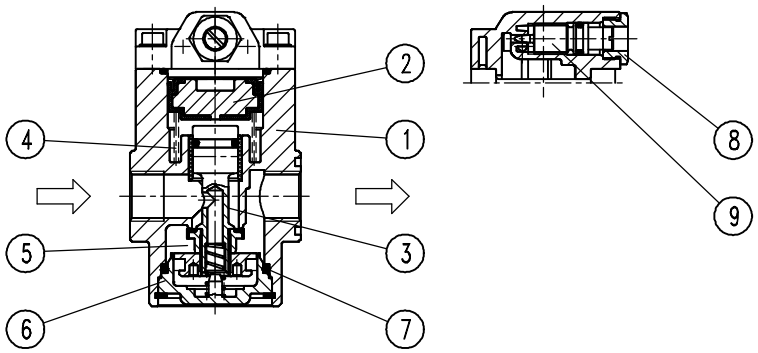

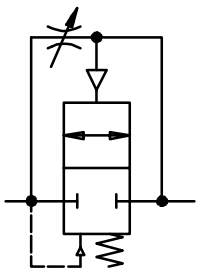

Ersatz-Teile

☞ **(Ersatzteilsatz komplett: ESA-A.01)**

Nr	Benennung		Werkstoff	Bestell-Nr.
1	Kopfstück		Zink - Z 410	---
2	Kolben		NBR - Al	☞
3	Ventilstößel		NBR - Ms	☞
4	Druckfeder	S.00-17	Niro	5.4000.17.500
5	Druckfeder	A.00-17	Niro	5.4000.17.400
6	Deckel	S.00-3	POM	---
7	O-Ring 24 x 2		NBR	☞
8	Verschlußschraube	A.00-11	Al	---
9	Regulierspindel	A.00-15	Ms	---

Handhabungs-Hinweise

- Mit konischen Klammern einfache Verblockung (ohne Werkzeug)
- Zusammenbau mehrerer Einzelgeräte erfordert Koppelpaket(e) KP.00 (Pe max. 12 bar)
- Durch drehen der Regulierspindel ist die Füllzeit einstellbar

Baugruppe 0

Bestellhinweis

A. 01 F

Typ

1 Anschluß

2 Varianten

Bestellbeispiel: A.01 F

1	**Anschluß**	
	01	G 1/4
2	**Varianten**	

Technische Änderungen vorbehalten!

Blatt: A.01 F (11/00)

Abmessungen (mm)

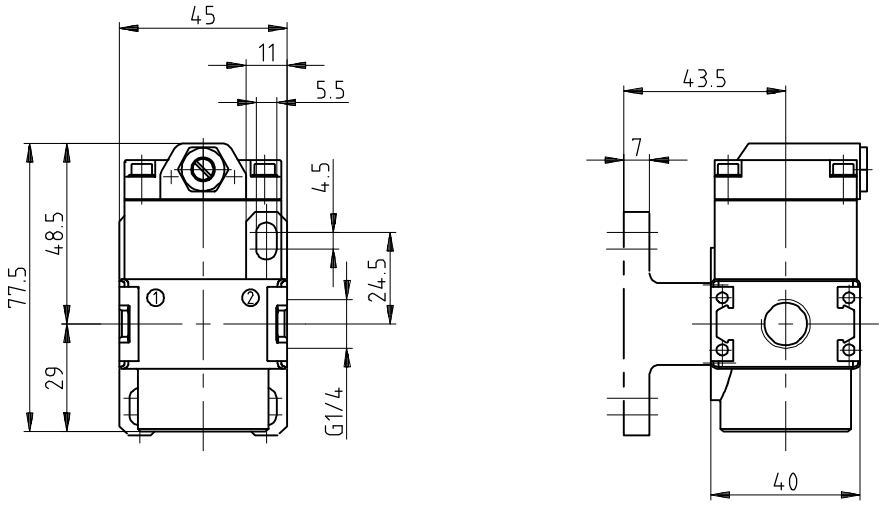

Durchflußcharakteristik

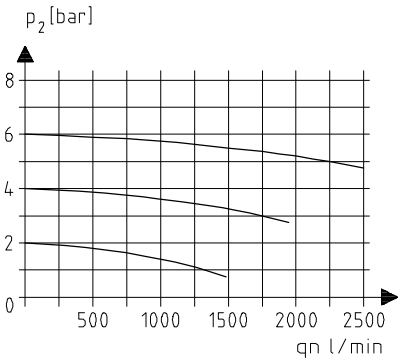

Füllcharakteristik

Vergleichsvolumen V = 10 l
Füllzeit einstellbar

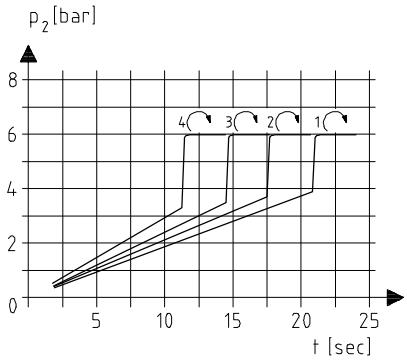

Zubehör

Winkel-Bausatz

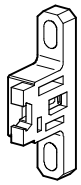

Typ: ZW.00

Einsatzbeispiel

3/2-Wegeventil Anfahrventil

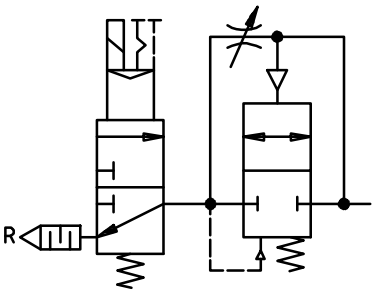

Belüftung der Anlage über Drosselstellung des Anfahrventils.
Bei P2 => 50% P1 wird voller Querschnitt geöffnet.
Entlüftung über R

Technische Änderungen vorbehalten!

Blatt: A.01 F (11/00)