Koppelpaket

FUTURA-SERIE

Kenngrößen / Typ		KKOP.0
Bauart		Koppelpaket
Werkstoff	Koppelklammern	Grivory (PA66)
	Schrauben	Stahl
	O-Ring	NBR 70
Gewicht		

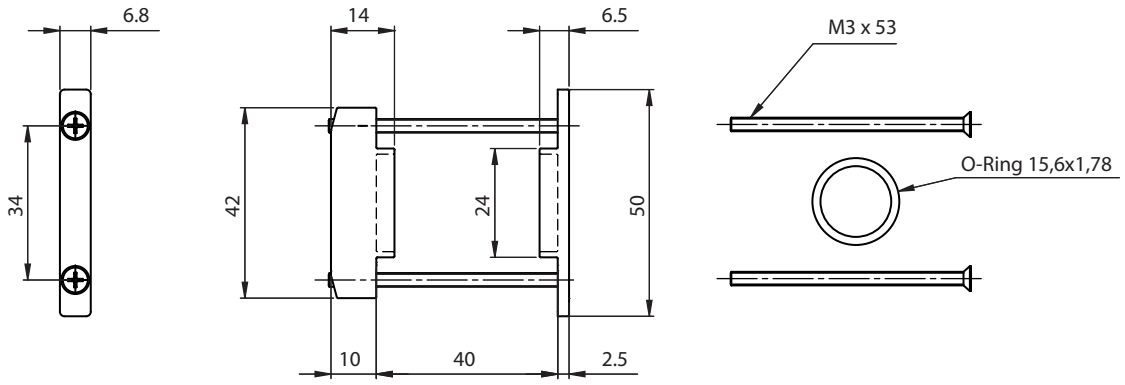

Technische Änderungen vorbehalten!

Blatt: KKOP.0 (03/10)