Koppelpaket

	KP.00
Koppelpaket	zur Verblockung von Geräten der Baureihe MULTI-FIX
	Baugruppe 0

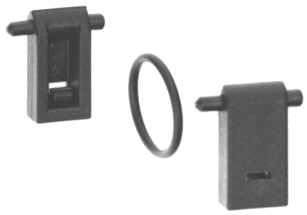

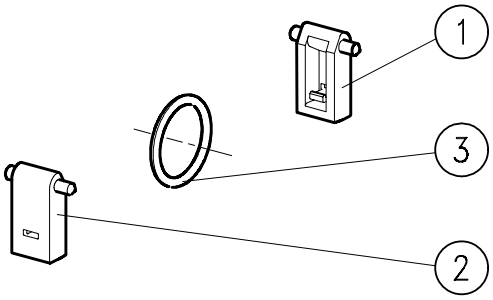

Ersatz-Teile

Nr	Benennung	Werkstoff	Bestell-Nr.
1	Koppelklammer links	PA	---
2	Koppelklammer rechts	PA	---
3	O-Ring	NBR	---

Handhabungs-Hinweise

Baugruppe 0

Bestellhinweis

KP.	00	
Typ		
1 Anschluß		2 Variante

Bestellhinweis: KP.00

1	Anschluß	
2	Varianten	

Technische Änderungen vorbehalten!

Blatt: KP.00 (4/96)