Koppelpaket

	KP.11
Koppelpaket	zur Verblockung von Geräten der Baureihe MULTI-FIX
	Baugruppe 1
	Ausnahme: Verteiler 4-fach schmal Z.11
	KP.11 Z
Koppelpaket	zur Verblockung von Verteiler Z.11 mit Geräten
	der Baureihe MULTI-FIX
	Baugruppe 1
	KP.33
Koppelpaket	zur Verblockung von Geräten der Baureihe MULTI-FIX
	Baugruppe 3
	Ausnahme: Verteiler 4-fach schmal Z.33
	KP.33 Z
Koppelpaket	zur Verblockung von Verteiler Z.33 mit Geräten
	der Baureihe MULTI-FIX
	Baugruppe 3

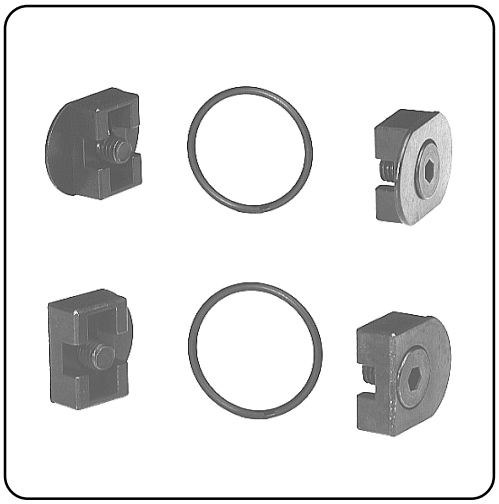

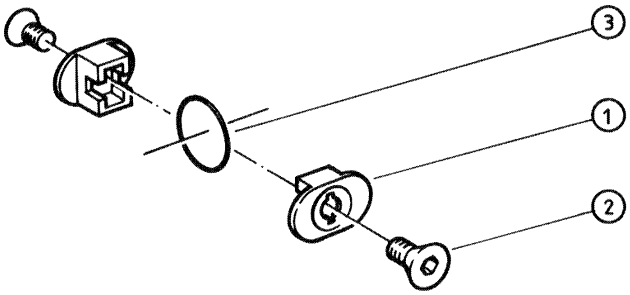

Ersatz-Teile

Nr	Benennung	Werkstoff	Bestell-Nr.
1	Eckzahn	Zink - 410	---
2	Senkschraube	8.8 - A 2 A	---
3	O-Ring	NBR	---

Handhabungs-Hinweise

Baugruppe

Bestellhinweis

KP. ✶

Typ

1 Anschluß

2 Variante

Bestellhinweis:KP.33 Z

1	**Anschluß**	
2	**Varianten**	

Technische Änderungen vorbehalten!

Blatt: KP.11 (12/93)