Koppelpaket

	KP.55
Koppelpaket	zur Verblockung von Geräten der Baureihe MULTI-FIX
	Baugruppe 5
	Ausnahme: Verteiler 3-fach schmal Z.55, Kugelhahn K.55

	KP.55 Z
Koppelpaket	zur Verblockung von Verteiler Z.55 oder Kugelhahn K.55
	mit Geräten der Baureihe MULTI-FIX
	Baugruppe 5

	KP.55 2Z
Koppelpaket	zur Verblockung von Verteiler Z.55 oder Kugelhahn K.55
	mit Anschlußplatte AP.55 der Baureihe MULTI-FIX
	Baugruppe 5

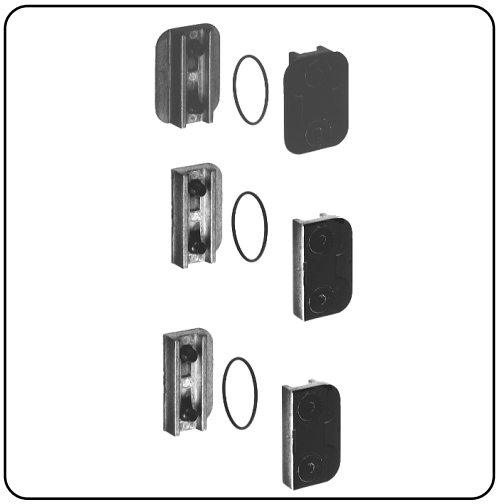

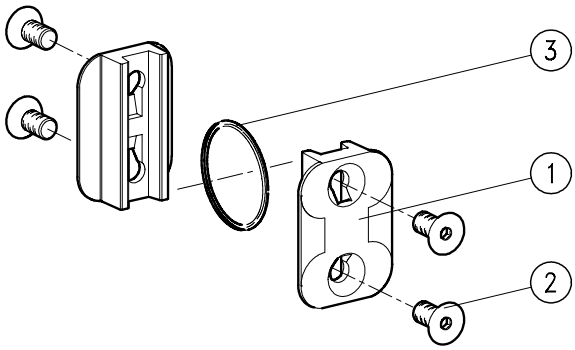

Ersatz-Teile

Nr	Benennung	Werkstoff	Bestell-Nr.
1	Eckzahn	Zink - 410	---
2	Senkschraube	8.8 - A 2 A	---
3	O-Ring	NBR	---

Handhabungs-Hinweise

Baugruppe

Bestellhinweis

KP. 55
KP. 55 Z
KP. 55 2Z

Typ

1 Anschluß

2 Variante

Bestellhinweis:KP.55 Z

	Anschluß	
1		
	Varianten	
2		

Technische Änderungen vorbehalten!

Blatt: KP.55 (5/93)